Tolerancias lineales admisibles para los intervalos de dimensiones nominales según ISO 2768-1									
Designación	Descripción	De 0,5 a 3	De 3 a 6	De 6 a 30	De 30 a 120	De 120 a 400	De 400 a 1000	De 1000 a 2000	De 2000 a 4000
f	fino	±0,05	±0,05	±0,1	±0,15	±0,2	±0,3	±0,5	---
m	medio	±0,1	±0,1	±0,2	±0,3	±0,5	±0,8	±1,2	±2
c	grueso	±0,2	±0,3	±0,5	±0,8	±1,2	±2	±3	±4
v	muy grueso	---	±0,5	±1	±1,5	±2,5	±4	±6	±8

Desde - hasta - incluido	Tolerancia	Valor
6 - 10	H7	$^{+0.015}_{0}$
10 - 18	H7	$^{+0.018}_{0}$
18 - 30	H7	$^{+0.021}_{0}$
50 - 65	H7	$^{+0.030}_{0}$

Nº Rev	Fecha	Motivo de revisión
1	16-11-99	Creación
2	17-02-00	Modificación apilamientos
3	4-12-00	Posibles diámetros interiores rotor 20 y 25
4	21-05-01	Revisión General

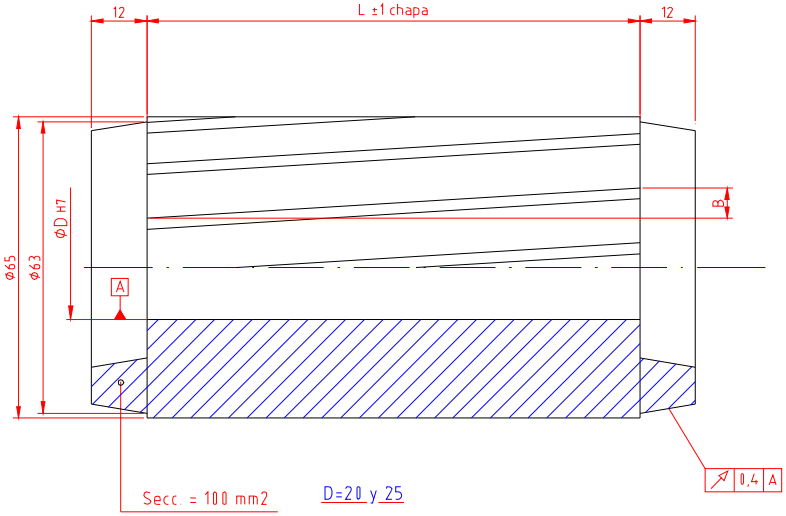

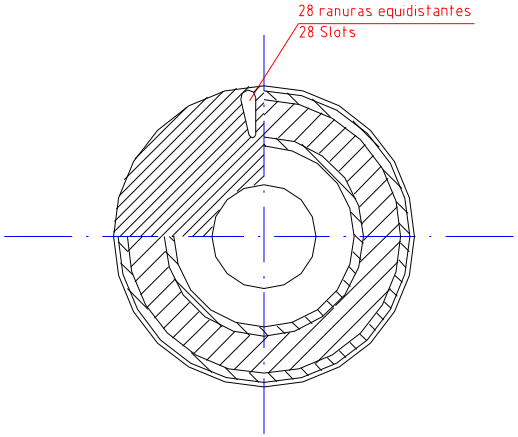

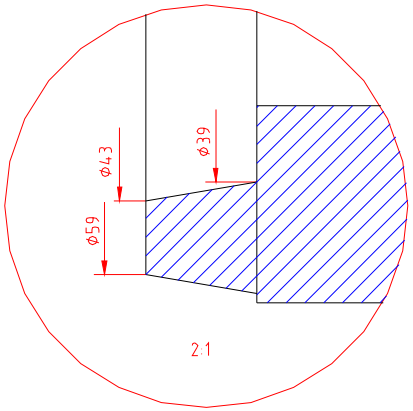

Apilamiento |L| Height	Inclinación |B| Inclination
70	2±1/4 ranura
90	3±1/4 ranura
80	1,5±1/4 ranura
100	1,5±1/4 ranura
100	3±1/4 ranura
110	1,5±1/4 ranura
120	3,5±1/2 ranura

Tolerancias generales segun norma ISO 2768-1. Tipo "f"	DIBUJADO POR: S. Izquierdo	ISO E	Estampaciones Modernas S.L. Zaragoza
Aluminio /Aluminium L-1050-20 |Al 99.5%|			
	COMPROBADO POR: J.L. González	Cotas en mm.	TITULO: Paquete rotor 125x65 corona 12
	APROBADO POR: A. Bernal	TAMAÑO A3	Nº PLANO PAR-0013
ESPECIFICACIONES:		ESCALA 1:1	Fecha creación plano: 16-11-99 / HOJA 1 de 1